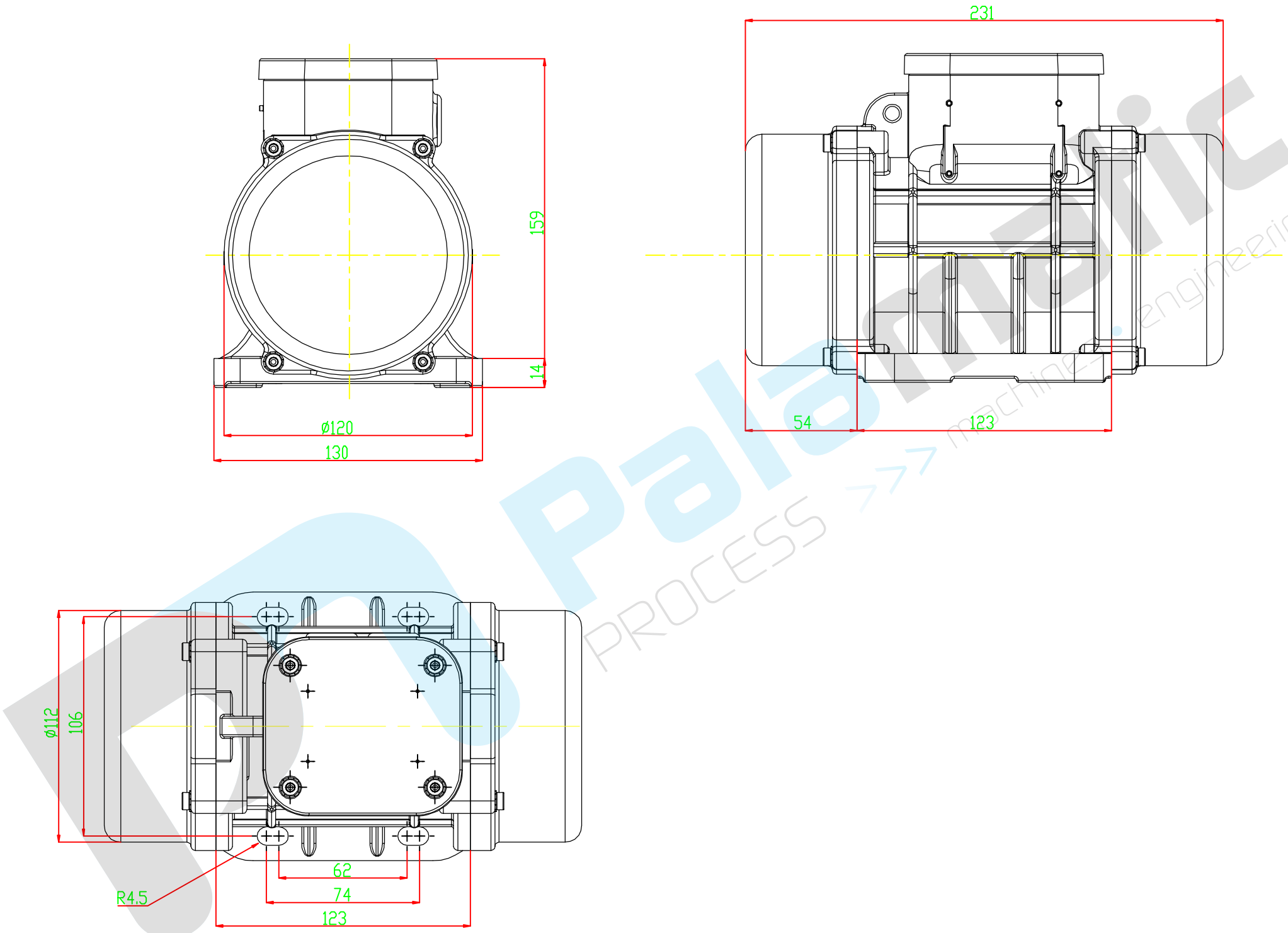

Date	Version	Désignation	BE	Commerc
xx/xx/xxxx	A	DIFFUSION		

SPECIFICATIONS TECHNIQUES :

----> INSERER ICI LES SPECIFICATIONS TECHNIQUES <----

Réf. Dossier :

Client :

CE PLAN EST LA PROPRIETE DE LA SOCIETE PALAMATIC - IL NE PEUT ÊTRE COPIE OU UTILISE SANS AUTORISATION

Palamatic
PROCESS >>> machine engineering

Rue de l'Ecotais
Z.A. de la Croix Rouge
35530 BRECE

Tél. : (33) 02.99.86.06.2
Fax : (33) 02.99.86.08.1
E-mail : be@palamatic.f

Désignation : MVE 200/3

Système : Motovibrateur

Dessiné par : J PAUTREL

Format : A3

Echelle :

N° Plan :

Révision : 1